SOPORTE PROYECTOR FIJACION AL TECHO CON ANGULO DE INCLINACIO

Marca: Philco · SKU: VEN-025926 · EAN: 6956745150705

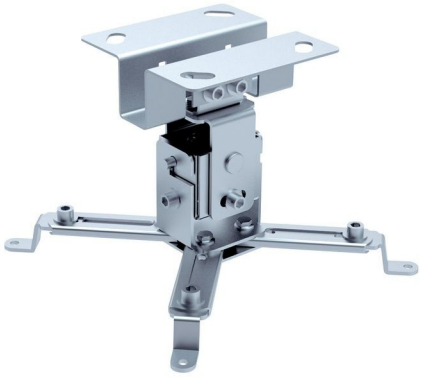

Descripción

Este soporte está diseñado para ofrecer una instalación firme y segura, ideal para quienes buscan una solución confiable de montaje en techo. Su estructura sólida permite fijar equipos con total estabilidad, brindando tranquilidad incluso en usos prolongados. Fabricado con material resistente y sometido a pruebas de calidad, asegura un desempeño duradero y una sujeción confiable. Mantiene una distancia de 13 cm desde el techo, logrando un equilibrio perfecto entre firmeza y una correcta ubicación del equipo instalado. Con capacidad para soportar hasta 20 kilos, es una opción práctica y segura para distintos tipos de instalaciones. Un soporte funcional, robusto y pensado para ofrecer estabilidad real donde más se necesita.

Especificaciones técnicas

Identificación	
Marca	Philco
EAN/UPC	6956745150705
Unidades por paquete	10.00
Características físicas	
Dimensiones (largo × ancho × alto)	20 × 20 × 13 cm
Peso	1.50 kg