LANTEK 2un Puntas de Repuesto RJ45 Cat6A/8 p/LANTEK-500 R161050

Marca: Lantek · SKU: VEN-021964

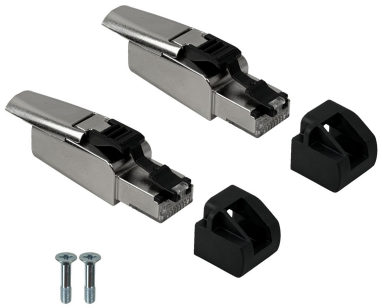

Descripción

Las Punta de Repuesto RJ45 Cat6A/8 de LANTEK son ideales para quienes buscan mantener su equipo en perfecto estado. Este paquete incluye dos puntas que garantizan una conexión óptima y confiable en tus dispositivos de red, especialmente diseñadas para el modelo LANTEK-500.

- Modelo: LANTEK-500
- Tipo de producto: Puntas de repuesto RJ45
- Categoría: Cat6A/8
- Cantidad: Pack de 2 unidades
- Compatibilidad: Diseñadas específicamente para el LANTEK-500

Estas puntas son perfectas para usuarios que requieren un mantenimiento eficiente de sus conexiones de red, asegurando que tu equipo funcione sin problemas. Mejora la durabilidad de tus conexiones y disfruta de una red más estable con los productos LANTEK.

Especificaciones técnicas

Identificación	
Marca	Lantek
Características físicas	
Dimensiones (largo × ancho × alto)	2 × 2 × 15 cm
Peso	200 g