KCP DISPMOD SOAP FOAM W/B 800ML

Código EAN 13: 7702425550865 · Código DUN 14: 17702425550862 · Marca: Kimberly-Clark® Professional

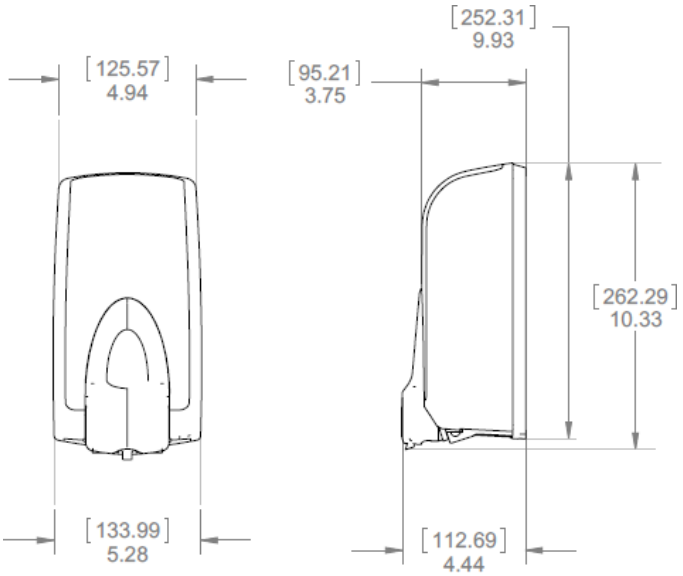

Descripción del producto

Dispensador manual de jabón en espuma.

Equipos de fácil instalación, que deben ser fijados con chazos y tornillos. No es recomendable su instalación con cintas adhesivas, debido a su peso.

Contiene informaciones de lote en su parte interna.

Especificaciones técnicas del producto

- Capacidad refill: 800 ml
- Cantidad por accionamiento: 0,4 ml

Especificaciones de producto y empaque

- Unidad de venta: 1 unidad por caja
- Medidas del corrugado: Largo 12,4 cm, Ancho 13,8 cm, Alto 26,1 cm
- Peso bruto: 0,6 Kg
- Peso neto: 0,4 Kg

Características externas del producto

- Materia-prima: Polipropileno
- Color de tapa y base: Transparente
- Colorante de tapa: Blanco Opaco
- Color de base: Negro Opaco
- Color lateral: Negro Traslúcido
- Logotipo de tapa: Hot Stamping Gris

Galería

