Brazo para Monitor One Touch Height SmartFit® Dual 32”

Compatibilidad: Monitores de 32” · Origen: China · Garantía: 2 años · EAN / UPC: 085896554714 · Cantidad de unidades: 1 unidad

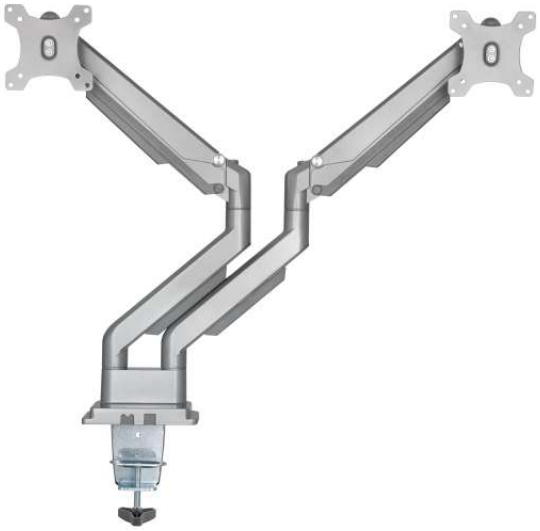

Diseñado para entregar comodidad

Descripción

Mejore la postura, favorezca la alineación de los ojos correcta y obtenga comodidad en el cuello y los hombros con el brazo SmartFit® de Kensington para monitor Dual con altura regulable One-Touch. Diseñado ergonómicamente para favorecer el bienestar y aumentar la productividad, el brazo SmartFit de Kensington incorpora la tecnología SmartFit patentada de Kensington para simplificar una adaptación adecuada, permite a los usuarios regular la altura, la profundidad y el ángulo del monitor para lograr comodidad individualizada. Estable en cualquier posición del monitor, los usuarios pueden cambiar fácilmente del modo horizontal al vertical. Un brazo para monitores ideal para la oficina moderna.

- Sistema SmartFit® simplifica el posicionamiento ergonómico en altura ideal utilizando investigaciones comprobadas científicamente para brindar una adaptación adecuada
- Brazos regulables One-Touch con resorte de gas incorporado simplifican la regulación de la altura (6,7” a 19,9” o 170 mm a 505 mm), proporcionan un giro de 180° y la rotación del monitor, el ajuste de la inclinación +/- 90°, y permiten que los monitores se muevan fácilmente hacia arriba, abajo, adelante y atrás con una articulación de movimiento completo
- El diseño centrado en la estabilidad es compatible con monitores planos o curvos de 13” a 32” que pesan hasta 9 kg y garantiza que estén estables y firmes en cualquier posición
- Fácil de instalar con placa VESA desmontable (75 mm o 100 mm) con liberación rápida, abrazadera C y opciones de instalación del ojal y conjunto de herramientas incluido para simplificar su extracción
- El sistema de distribución de cables mantiene los cables del monitor organizados y logra un espacio de trabajo más ordenado
- Durabilidad de Kensington cumple con las normas de rendimiento y seguridad de ANSI/BIFMA

Especificaciones	
Alto x Ancho x Largo (empaque individual)	46,4 x 57 x 13,2 cm
Peso (empaque individual)	7,70 kg
Alto x Ancho x Largo (Master Case)	25,4 x 48,2 x 58,4 cm
Peso (Master Case)	16,60 kg

DUN	50085896554719
Cantidad de unidades (Master Case)	2 unidades