FICHA DE PRODUCTO

NOMBRE DEL PRODUCTO: SARTEN 26CM GRANITO NAVY

INFORMACIÓN COMERCIAL

DESCRIPCIÓN

Sartén de 26cm con recubrimiento granito, línea Granito Navy.

CARACT. TÉCNICAS

Cuerpo de aluminio prensado de 2,5mm de espesor, antiadherente de PTFE de Pfluon con terminación granito (puntos blancos). Recubrimiento exterior Ice Flower, mango soldado de baquelita y parallamas pintado.

RECOMENDACIONES DE U...

Lavar después de cada uso con una esponja suave y lavalozas. No usar esponjas o utensilios metálicos, ya que dañará el antiadherente. Hecho sólo para usar en la cocina. Apto para lavavajillas.

IMAGEN DEL PRODUCTO



INFORMACIÓN DEL PRODUCTO

EAN 13	7806810003858
DUN14	17806810003855
DUN INTERMEDIO	
CÓDIGO	1100385
FRACCIONAMIENTO	6
SUBFRACCIONAMIENTO	
GRUPO / FAMILIA	FI200
COMPRADO / MANUFACTURADO	RTS
PAÍS ORIGEN	CHN
ORIGEN FABRICACIÓN	26
PARTIDA ARANCELARIA	76155100
DURACIÓN DEL PRODUCTO(...	

COMPONENTES



DIMENSIONES GENERALES DEL PRODUCTO

	Con Packaging	Sin Packaging
Largo	50	50
Ancho	265	265
Alto	455	455
Peso	550	550

LISTA DE COMPONENTES

LISTA DE PARTES

N	Código SP	Descripción	Alto(mm)	Ancho(mm)	Largo(mm)	Espesor(mm)	Material	Peso(gr)	Color	Terminación
1		Mango	180	35	15	0	Baquelita	0	Azul	
2		Parallamas	15	33	15	0	Aluminio	0	Negro	
3		Cuerpo	265	265	50	2,5	Aluminio	0		Granito

NOTAS:

FICHA DE PRODUCTO

NOMBRE DEL PRODUCTO: SARTEN 26CM GRANITO NAVY

SERIOGRAFÍA U OTROS DETALLES DEL PRODUCTO TERMINADO



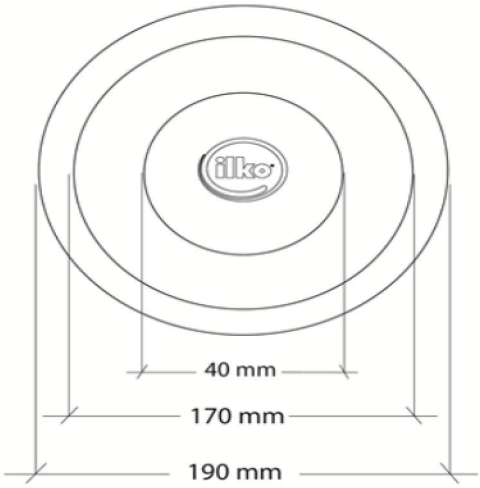

NOTAS:

FICHA DE PRODUCTO

NOMBRE DEL PRODUCTO: SARTEN 26CM GRANITO NAVY

ESPECIFICACIONES PACKAGING

PACKAGING UNITARIO



DESCRIPCIÓN MATERIAL DE ENVASE

Packaging	Faja
Material	
Reciclable	0
Largo(cm)	0
Ancho (cm)	0
Alto (cm)	0
Peso(gr.)	0





NOTAS:

FICHA DE PRODUCTO

NOMBRE DEL PRODUCTO: SARTEN 26CM GRANITO NAVY

INFORMACIÓN LOGÍSTICA

CAJA INNER

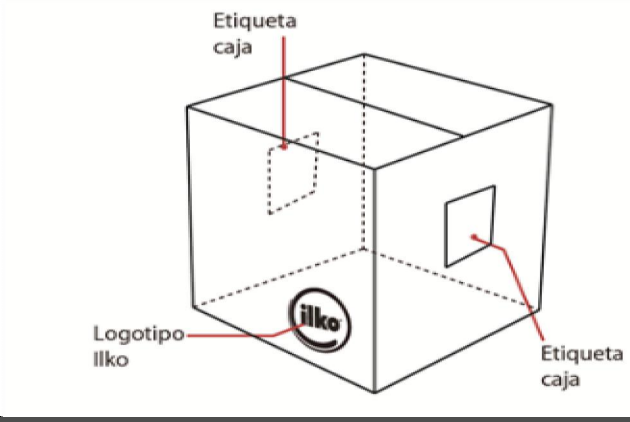

INFORMACIÓN CAJA INNER

Cód. Caja	-
Tipo Caja (RRP SI/NO)	RTS
Largo(mm)	550
Ancho (mm)	340
Alto (mm)	140
Peso Caja (kg)	0.44
Peso Neto (kg)	3.60
Peso Bruto (kg)	4.04

INFORMACION DEL PALETIZADO

Base	5
Alto	9

ETIQUETA INTERIOR



NOTAS:

FICHA DE PRODUCTO

NOMBRE DEL PRODUCTO: SARTEN 26CM GRANITO NAVY

ESPECIFICACIONES DE ENVÍO

SARTEN 26CM GRANITO NAVY

CHILE

Main Mark (1)	Side Mark	Main Mark (2)	Side Mark
PO No.: OC			
Product Code: ...Units			
Quantity:			
N.W:			
G.W:			
Port Departure:			
Port Destination: Valparaiso or San Antonio			
Importado por VIRUTEX ILKO S.A			
Rut 93550000-1			
Chile			
Hecho en China			

COLOMBIA

Main Mark (1)	Side Mark	Main Mark (2)	Side Mark
PO No.: OC			
Product Code:			
Quantity: ...Units			
N.W:			
G.W:			
Port Departure:			
Port Destination:			
Importado por Ilko Arcoaseo S.A.S			
NIT 800.228.878-1			
MOSQUERA, CUNDINAMARCA - COLOMBIA			
Hecho en China			

MEXICO

Main Mark (1)	Side Mark	Main Mark (2)	Side Mark
PO No.: OC			
Product Code:			
Quantity: ..Units			
N.W:			
G.W:			
Port Departu re:			
Port Destination: MANZANILLO			
Importado por VIRUTEX ILKO S.A DE C.V			
NIT VIR050923D68			
MANZANILLO MEXICO			
Hecho en China			

PERU

Main Mark (1)	Side Mark	Main Mark (2)	Side Mark
PO No.: OC			
Product Code:			
Quantity: ..Units			
N.W:			
G.W:			
Port Departure:			
Port Destination: CALLAO			
Importado por ILKO PERU S.A.C			
Ruc 20289907743			
LIMA PERU			
Hecho en China			

NOTAS:

FICHA DE PRODUCTO

NOMBRE DEL PRODUCTO: SARTEN 26CM GRANITO NAVY

INFORMACIÓN CONTROL DE CALIDAD

NOTAS: