# FICHA DE PRODUCTO

## NOMBRE DEL PRODUCTO: SARTEN 20CM GRANITO NAVY

## INFORMACIÓN COMERCIAL

### DESCRIPCIÓN

Sartén de 20cm con recubrimiento granito, línea Granito Navy.

### CARACT. TÉCNICAS

Cuerpo de aluminio prensado de 2,5mm de espesor, antiadherente de PTFE de Pfluon con terminación granito (puntos blancos). Recubrimiento exterior Ice Flower, mango soldado de baquelita y parallamas pintado.

### RECOMENDACIONES DE U...

Lavar después de cada uso con una esponja suave y lavalozas. No usar esponjas o utensilios metálicos, ya que dañará el antiadherente. Hecho sólo para usar en la cocina. Apto para lavavajillas.

### IMAGEN DEL PRODUCTO




### INFORMACIÓN DEL PRODUCTO

| | |
|---|---|
| EAN 13 | 7806810003551 |
| DUN14 | 17806810003558 |
| DUN INTERMEDIO | |
| CÓDIGO | 1100355 |
| FRACCIONAMIENTO | 6 |
| SUBFRACCIONAMIENTO | |
| GRUPO / FAMILIA | FI200 |
| COMPRADO / MANUFACTURADO | RTS |
| PAÍS ORIGEN | CHN |
| ORIGEN FABRICACIÓN | 20 |
| PARTIDA ARANCELARIA | 76155100 |
| DURACIÓN DEL PRODUCTO(... | |

### COMPONENTES



### DIMENSIONES GENERALES DEL PRODUCTO

| Con Packaging | Sin Packaging |
|---|---|
| | |

### LISTA DE COMPONENTES

### LISTA DE PARTES

| N | Código SP | Descripción | Alto(mm) | Ancho(mm) | Largo(mm) | Espesor(mm) | Material | Peso(gr) | Color | Terminación |
|---|---|---|---|---|---|---|---|---|---|---|
| 1 | | Mango | 150 | 35 | 20 | 0 | Baquelita | 0 | Azul | |
| 2 | | Parallamas | 0 | 0 | 0 | 0 | Aluminio | 0 | | |
| 3 | | Cuerpo | 200 | 200 | 42 | 2,5 | Aluminio | 0 | | Granito |

### NOTAS:

# FICHA DE PRODUCTO

**NOMBRE DEL PRODUCTO: SARTEN 20CM GRANITO NAVY**

**SERIOGRAFÍA U OTROS DETALLES DEL PRODUCTO TERMINADO**

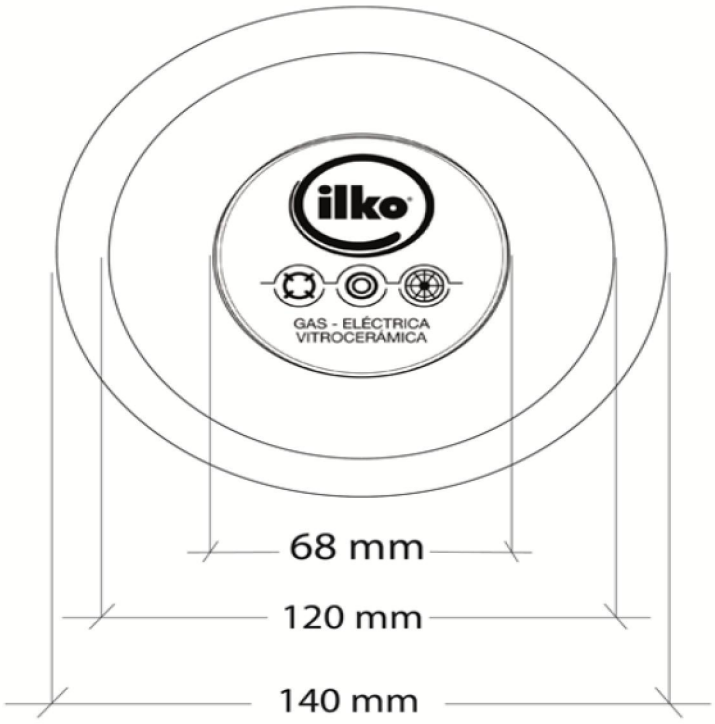


**NOTAS:**

# FICHA DE PRODUCTO

**NOMBRE DEL PRODUCTO: SARTEN 20CM GRANITO NAVY**

**ESPECIFICACIONES PACKAGING**

**PACKAGING UNITARIO**



**DESCRIPCIÓN MATERIAL DE ENVASE**

| | |
|---|---|
| Packaging | Faja |
| Material | |
| Reciclable | 0 |
| Largo(cm) | 0 |
| Ancho (cm) | 0 |
| Alto (cm) | 0 |
| Peso(gr.) | 0 |







**NOTAS:**

# FICHA DE PRODUCTO

## NOMBRE DEL PRODUCTO: SARTEN 20CM GRANITO NAVY

## INFORMACIÓN LOGÍSTICA

### CAJA INNER

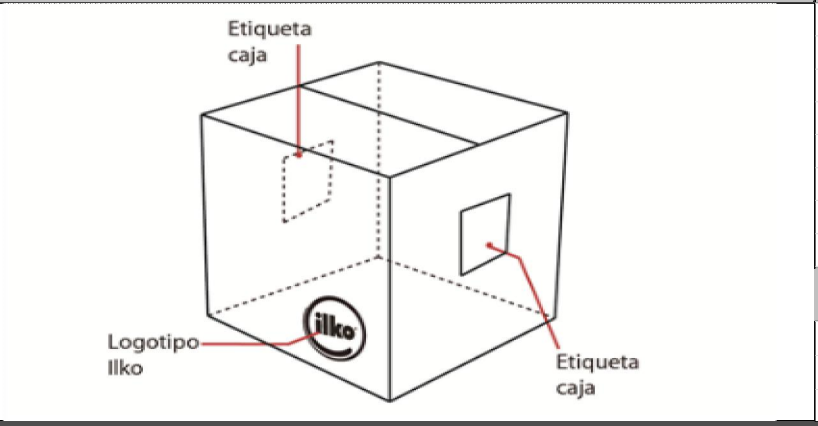


### INFORMACIÓN CAJA INNER

| | |
|---|---|
| Cód. Caja | - |
| Tipo Caja (RRP SI/NO) | RTS |
| Largo(mm) | 430 |
| Ancho (mm) | 280 |
| Alto (mm) | 130 |
| Peso Caja (kg) | 0.28 |
| Peso Neto (kg) | 2.22 |
| Peso Bruto (kg) | 2.50 |

### INFORMACION DEL PALETIZADO

| | |
|---|---|
| Base | 9 |
| Alto | 10 |

## ETIQUETA INTERIOR




## NOTAS:

# FICHA DE PRODUCTO

**NOMBRE DEL PRODUCTO: SARTEN 20CM GRANITO NAVY**

**ESPECIFICACIONES DE ENVÍO**

SARTEN 20CM GRANITO NAVY

**CHILE**

| Main Mark (1) | Side Mark | Main Mark (2) | Side Mark |
|---|---|---|---|
| PO No.: OC | | | |
| Product Code: ...Units | | | |
| Quantity: | | | |
| N.W: | | | |
| G.W: | | | |
| Port Departure: | | | |
| Port Destination: Valparaiso or San Antonio | | | |
| Importado por VIRUTEX ILKO S.A | | | |
| Rut 93550000-1 | | | |
| Chile | | | |
| Hecho en China | | | |

**COLOMBIA**

| Main Mark (1) | Side Mark | Main Mark (2) | Side Mark |
|---|---|---|---|
| PO No.: OC | | | |
| Product Code: | | | |
| Quantity: ...Units | | | |
| N.W: | | | |
| G.W: | | | |
| Port Departure: | | | |
| Port Destination: | | | |
| Importado por Ilko Arcoaseo S.A.S | | | |
| NIT 800.228.878-1 | | | |
| MOSQUERA, CUNDINAMARCA - COLOMBIA | | | |
| Hecho en China | | | |

**MEXICO**

| Main Mark (1) | Side Mark | Main Mark (2) | Side Mark |
|---|---|---|---|
| PO No.: OC | | | |
| Product Code: | | | |
| Quantity: ..Units | | | |
| N.W: | | | |
| G.W: | | | |
| Port Departu re: | | | |
| Port Destination: MANZANILLO | | | |
| Importado por VIRUTEX ILKO S.A DE C.V | | | |
| NIT VIR050923D68 | | | |
| MANZANILLO MEXICO | | | |
| Hecho en China | | | |

**PERU**

| Main Mark (1) | Side Mark | Main Mark (2) | Side Mark |
|---|---|---|---|
| PO No.: OC | | | |
| Product Code: | | | |
| Quantity: ..Units | | | |
| N.W: | | | |
| G.W: | | | |
| Port Departure: | | | |
| Port Destination: CALLAO | | | |
| Importado por ILKO PERU S.A.C | | | |
| Ruc 20289907743 | | | |
| LIMA PERU | | | |
| Hecho en China | | | |

**NOTAS:**

# FICHA DE PRODUCTO

**NOMBRE DEL PRODUCTO: SARTEN 20CM GRANITO NAVY**

**INFORMACIÓN CONTROL DE CALIDAD**

**NOTAS:**