

Este soporte para televisores de movimiento completo súper económico se distingue por su diseño de hoja de metal laminada en frío, con un espesor superior al de la competencia, lo que le confiere una **robustez excepcional**.

Se adapta a la mayoría de televisores de hasta 35 kg.

El ajuste de **movimiento completo** permite la máxima flexibilidad: inclinación de +3°~-15°, giro de +60°~-60° y nivelación de pantalla de +3°~-3° para una **visualización óptima** desde cualquier asiento de la habitación.

Se incluyen sujetadores de aro y bucle para mantener los cables organizados y protegidos.

Soporte Universal TV 37"-70"

Pantalla Plana y Curva | Brazo Móvil | Articulado

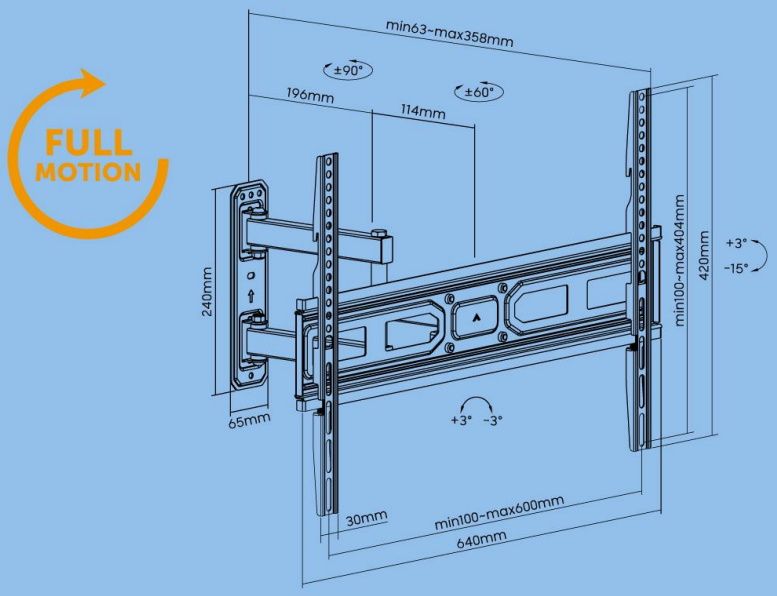

FULL MOTION



Soporte de pared para TV de movimiento completo.
Para TV de pantalla plana o curva LED, LED 3D y LCD de 37"-70"
Inclinación: -15° a +3° / -60° a + 60° aprox.
Gira entre -3° y + 3° aprox.
Estándar de fijación VESA: 100x100, 100x150, 150x100, 100x200, 200x100, 150x150, 200x200, 300x200, 400x200, 300x300, 400x300, 600x200, 400x400, 600x300, 600x400.
Perfil de montaje: 63~358mm.
Capacidad de carga: 35 kg / 77lbs aprox.

macrotel®

Soporte Universal TV 37"-70"

Pantalla Plana y Curva | Brazo Móvil | Articulado

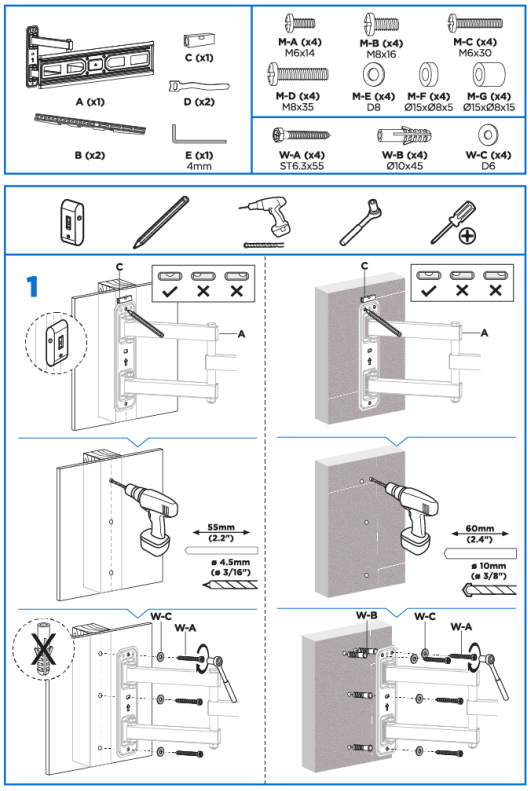

MV106

macrotel®

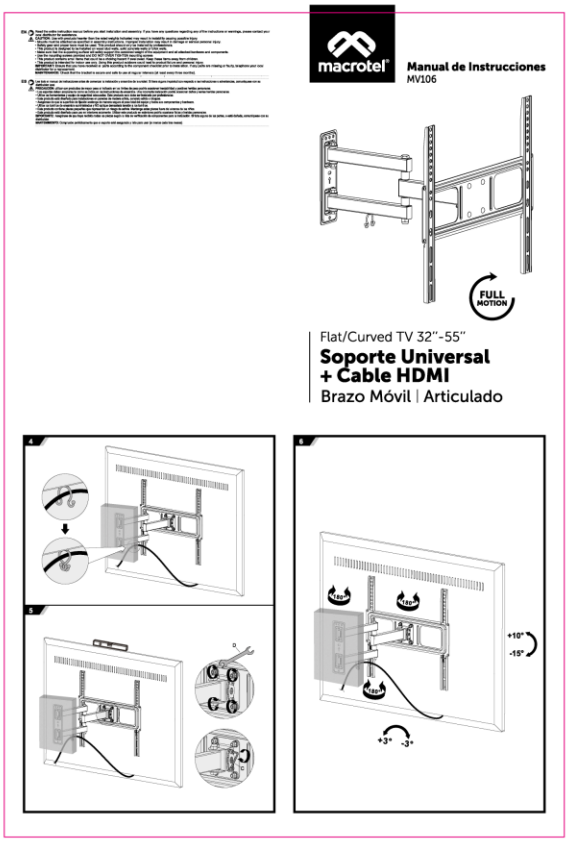
macrotel
Manual de Instrucciones
MV106
FULL MOTION
Flat/Curved TV 32''-55''
Soporte Universal
+ Cable HDMI
Brazo Móvil | Articulado
+10°
-15°
+3°
-3°

