CASIO

W-CLO.J

9

User's Guide
Bedienungsanleitung
Mode d'emploi
Guía del usuario
Guida dell'utilizzatore
Guia do Usuário
ИНСТРУКЦИЯ ПО ЭКСПЛУАТАЦИИ
用戸說明書
دليل المستخدم

RB

<Type 1>
<Typ 1>
<Type 1>
<Tipo 1>

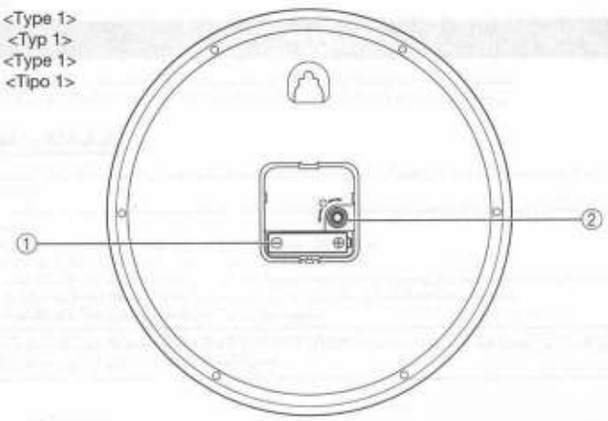

<Type 2>
<Typ 2>
<Type 2>
<Tipo 2>

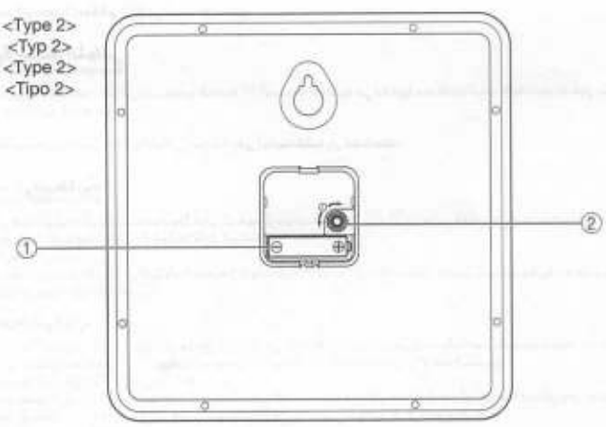

CASIO

AEEE Yönetmeliğine Uygundur

CASIO COMPUTER CO., LTD.
6-2, Hon-machi 1-chome
Shibuya-ku, Tokyo 151-8543, Japan

© 2022 CASIO COMPUTER CO., LTD.

Printed in China
Imprimé en Chine
Gedruckt in China

MA2112-A

ENGLISH

- A sticker is affixed to the display of this clock when you purchase it. Be sure to remove the sticker before using the clock.
- Depending on the clock model, the configuration of your clock may differ somewhat from that shown in the illustration.

OPERATING PRECAUTIONS

- Do not use or store this clock in areas exposed to temperature extremes, strong magnetism, strong vibration, or strong impact.
- Heat can shorten battery life and cause malfunction. Keep the clock away from heaters and direct sunlight when using it.
- Never use the clock in a bathroom or any other area subject to high humidity.
- Never try to take the clock apart. Doing so can cause malfunction.
- To clean the clock, use a soft, dry cloth or a cloth moistened in a solution of water and a mild neutral detergent. Wring out all excess moisture from the cloth. Never use thinner, benzene, alcohol or other similar agents.
- Keep your manual and all information handy for future reference.

CASIO COMPUTER CO., LTD. assumes no responsibility for any loss, or any claims by third parties that may arise through the use of this clock.

TO START CLOCK

Insert a battery into **battery compartment** (①) with polarity as indicated.

TO SET TIME

Turn the **hour/minute adjuster** (②) in either direction.

TO ADJUST SECONDS

Remove the battery to stop the second hand at 12 o'clock position. Replace the battery at a time signal to restart the second hand on the correct second.

- **The start of second hand may be delayed depending on the timing of your switch operation.**

REPLACING THE BATTERY

Low battery power is indicated when timekeeping slows or stops completely. Should either of these symptoms occur, replace the battery immediately. Do not leave a low or dead battery in the clock.

1. Remove the old battery.
2. Load a new battery, making sure that its positive (+) and negative (–) ends are facing correctly. Loading a battery incorrectly can cause it to burst and damage the clock.

Battery precautions

- Keep batteries out of the reach of small children. If a battery is accidentally swallowed, contact your physician immediately.
- Be sure to load the battery with its positive (+) and negative (–) ends facing correctly.
- Never charge the battery that comes with the clock.
- Should a battery ever leak while in the clock, wipe out the fluid with a cloth, taking care not to let any get onto your skin.
- Replace the battery at least once every two years, even if the current battery is working normally.
- The battery that comes with the clock loses some power during transport and storage.

SPECIFICATIONS

Accuracy at normal temperature : ±30 seconds a month
Battery life : Approx. 2 years
Battery : One AA size battery (Type : LR6)
Ambient temperature range : –10°C to 50°C (14°F to 122°F)

DEUTSCH

- Ein Aufkleber ist auf dem Display der Uhr angebracht, wenn Sie diese kaufen. Entfernen Sie unbedingt diesen Aufkleber, bevor Sie die Uhr verwenden.
- Abhängig von dem Uhrmodell kann die Konfiguration Ihrer Uhr etwas von der Abbildung abweichen.

VORSICHTSMASSNAHMEN HINSICHTLICH DES BETRIEBS

- Diese Uhr nicht an Orten mit extremen Temperaturen, starken Magnetfeldern, starken Vibrationen oder starken Erschütterungen verwenden oder lagern.
- Wärme kann die Batterielebensdauer verkürzen und zu Fehlbetrieb führen. Daher die Uhr entfernt von Heizgeräten und direkter Sonnenbestrahlung halten, wenn die Uhr verwendet wird.
- Die Uhr niemals in einem Badezimmer oder an einem anderen Ort mit hoher Luftfeuchtigkeit verwenden.
- Niemals die Uhr zerlegen. Anderenfalls kann es zu Fehlbetrieb kommen.
- Um die Uhr zu reinigen, ein weiches, trockenes Tuch bzw. ein in einer Lösung aus Wasser und mildem, neutralem Waschmittel angefeuchtetes Tuch verwenden. Das Tuch vorher gut auswringen, um alle überschüssige Feuchtigkeit zu entfernen. Niemals Verdünner, Benzin, Alkohol oder ähnliche Mittel verwenden.
- Bewahren Sie die Bedienungsanleitung und alle anderen Informationen für spätere Nachschlagzwecke sorgfältig auf.

CASIO COMPUTER CO., LTD. übernimmt keine Haftung für Verluste jeglicher Art oder Schadensersatzansprüche Dritter, die durch die Benutzung dieser Uhr entstehen.

IN GANG SETZEN DER UHR

Setzen Sie eine Batterie mit der angegebenen Polarität in das **Batteriefach** (①) ein.

EINSTELLEN DER ZEIT

Drehen Sie den **Stunden/Minuteneinsteller** (②) in die entsprechende Richtung.

EINSTELLEN DER SEKUNDEN

Entfernen Sie die Batterie, um den Sekundenzeiger an der 12-Uhr-Position zu stoppen. Setzen Sie die Batterie in Übereinstimmung mit einem Zeitsignal wieder ein, um den Sekundenzeiger mit der richtigen Sekundenzählung zu starten.

- **Der Start des Sekundenzeigers kann in Abhängigkeit von dem Timing Ihrer Schalteroperation verzögert werden.**

AUSTAUSCHEN DER BATTERIE

Niedrige Batteriespannung wird dadurch angezeigt, dass die Uhr nachgeht oder vollständig stoppt. Sollte eines dieser Symptome auftreten, erneuern Sie unverzüglich die Batterie. Belassen Sie eine Batterie mit niedriger Spannung oder eine verbrauchte Batterie nicht in der Uhr.

1. Entfernen Sie die alte Batterie.
2. Setzen Sie eine neue Batterie ein, wobei das positive (+) und negative (–) Ende richtig ausgerichtet sein muss. Falls Sie die Batterie mit falscher Polung einsetzen, kann diese bersten und die Uhr beschädigen.

Vorsichtsmaßregeln hinsichtlich der Batterie

- Halten Sie die Batterien außerhalb der Reichweite von Kleinrindern. Falls eine Batterie versehentlich verschluckt wurde, wenden Sie sich unverzüglich an Ihren Arzt.
- Setzen Sie die Batterie unbedingt mit richtig ausgerichteten positiven (+) und negativen (–) Enden ein.
- Versuchen Sie niemals ein Aufladen der mit der Uhr mitgelieferten Batterie.
- Sollte eine in die Uhr eingesetzte Batterie jemals undicht werden, wischen Sie die ausgetretene Flüssigkeit mit einem Tuch ab, wobei Sie darauf achten müssen, dass die Flüssigkeit nicht auf Ihre Haut gelangt.
- Tauschen Sie die Batterie mindestens einmal alle zwei Jahre aus, auch wenn die derzeitige Batterie noch normal arbeitet.
- Die mit der Uhr mitgelieferte Batterie wird während des Transports und der Lagerung etwas entladen.

TECHNISCHE DATEN

Ganggenauigkeit bei Normaltemperatur: ±30 Sekunden pro Monat
Batterielebensdauer: Ca. 2 Jahre
Batterie: Eine Mignon-Batterie (Typ: LR6)
Zul. Umgebungstemperatur: –10°C bis 50°C (14°F bis 122°F)

Manufacturer:
CASIO COMPUTER CO., LTD.
6-2, Hon-machi 1-chome, Shibuya-ku, Tokyo 151-8543, Japan

Responsible within the European Union:
Casio Europe GmbH
Casio-Platz 1, 22848 Norderstedt, Germany
www.casio-europe.com

FRANÇAIS

- Un autocollant a été collé en usine sur l'écran de ce réveil. Veillez à l'enlever avant d'utiliser le réveil.
- L'aspect du réveil dépend du modèle. Votre modèle peut être légèrement différent de l'illustration.

PRÉCAUTIONS DE FONCTIONNEMENT

N'utilisez pas et ne rangez pas le réveil dans un endroit exposé à des températures extrêmes, à un magnétisme puissant, à de fortes vibrations ou à un choc violent.
La chaleur peut réduire l'autonomie de la pile et causer une panne. Ne laissez pas le réveil à proximité d'un appareil de chauffage ou en plein soleil.
N'utilisez jamais le réveil dans une salle de bains ni dans un endroit exposé à une très grande humidité.
N'essayez jamais de démonter le réveil. Il risque de ne plus fonctionner.
Pour nettoyer le réveil, utilisez un chiffon doux et sec ou un chiffon imprégné d'une solution d'eau et de détergent neutre. Essorez bien l'excès d'eau avant d'essuyer le réveil. Ne jamais utiliser de diluant, benzène, alcool ni aucun autre produit similaire.
Gardez ce mode d'emploi à portée de main pour toute référence future.

CASIO COMPUTER CO., LTD. n'assume aucune responsabilité en cas de perte ou de réclamations de tiers qui peuvent découler de l'utilisation de ce réveil.

MISE EN MARCHE DE L'HORLOGE

Installez une pile dans le **logement** (①), ses polarités respectant les indications.

RÉGLAGE DE L'HEURE

Tournez la molette de **réglage des heures/minutes** (②) dans un sens ou dans l'autre.

RÉGLAGE DES SECONDES

Retirez la pile pour arrêter la trotteuse à la position 12 heures. Replacez la pile en accord avec un top horaire de manière à remettre la trotteuse en marche à la seconde exacte.

- **La mise en marche des secondes peut être retardée selon l'instant où la pile est insérée à nouveau.**

REMPLACEMENT DE LA PILE

La décharge de la pile est indiquée par le ralentissement ou l'arrêt complet des aiguilles. Dans ces cas, remplacez immédiatement la pile. Ne laissez pas une pile déchargée ou usée dans l'horloge.

1. Retirez la pile usée.
2. Installez une nouvelle pile, en veillant à orienter correctement les pôles positif (+) et négatif (–). Une installation incorrecte de la pile peut provoquer son explosion et des dégâts à l'horloge.

Précautions concernant la pile

- Gardez la pile hors de portée des enfants en bas âge. Si la pile devait être accidentellement avalée, contactez immédiatement un médecin.
- Veillez à insérer les pôles positif (+) et négatif (–) correctement.
- Ne rechargez jamais la pile fournie avec l'horloge.
- Si une pile devait fuir et salir l'intérieur de l'horloge, essuyez le liquide avec un chiffon, en prenant soin de ne pas le toucher.
- Remplacez la pile au moins une fois tous les deux ans, même si elle fonctionne encore normalement.
- La pile fournie avec l'horloge s'est probablement un peu déchargée pendant le transport et l'entreposage.

FICHE TECHNIQUE

Précision à la température normale : ±30 secondes/mois
Autonomie de la pile : Environ 2 ans
Pile : Une pile de taille AA (Type : LR6)
Plage de température ambiante : De –10°C à 50°C (de 14°F à 122°F)

ESPAÑOL

- En el momento de la compra una etiqueta se encuentra fijada a la presentación de este reloj. Asegúrese de retirar la etiqueta antes de utilizar el reloj.
- Dependiendo en el modelo del reloj, la configuración de su reloj puede diferir en algo del que se muestra en la ilustración.

PRECAUCIONES DE OPERACIÓN

- No utilice ni guarde este reloj en áreas expuestas a temperaturas extremas, fuerte magnetismo fuerte vibración o fuerte impacto.
- El calor puede acortar la duración de las pilas y ocasionar fallas de funcionamiento. Mantenga el reloj alejado de estufas y de la luz directa del sol cuando lo utilice.
- No utilice el reloj en el baño ni en ninguna otra área expuesta a una alta humedad.
- No intente desarmar el reloj. Haciéndolo puede ocasionar fallas de funcionamiento.
- Para limpiar el reloj, utilice un paño suave y seco o un paño humedecido en una solución de agua y detergente neutro suave. Exprima quitando todo exceso de agua del paño. No utilice diluyentes, bencina, alcohol ni otros agentes similares.
- Guarde su manual y toda información en un lugar práctico para usar posteriormente como una referencia futura.

CASIO COMPUTER CO., LTD. no será responsable por ninguna pérdida ni reclamo de terceras partes resultantes de la utilización de este reloj.

PARA INICIAR EL RELOJ

Inserte una pila en el **compartimiento de pila** (①) con la polaridad indicada.

PARA AJUSTAR LA HORA

Gire el **ajustador de hora/minutos** (②) en una de las direcciones.

PARA AJUSTAR LOS SEGUNDOS

Retire la pila para parar la manecilla de segundos en la posición de las 12 en punto. Vuelva a colocar la pila en sincronización con una señal horaria para reiniciar la manecilla de segundos en el segundo correcto.

- **El inicio de la manecilla de segundos puede ser retrasado dependiendo en la sincronización de su operación de cambio.**

CAMBIANDO LA PILA

Una energía de pila baja se indica cuando la indicación horaria normal se enlentece o se para completamente. En caso de que se produzca uno de estos síntomas, cambie la pila inmediatamente. No deje una pila con energía baja o agotada en el reloj.

1. Retire la pila usada.
2. Coloque una pila nueva, asegurándose que sus extremos positivo (+) y negativo (–) se orienten correctamente. Colocando una pila incorrectamente puede ocasionar que explote o dañe el reloj.

Precauciones con la pila

- Mantenga las pila alejadas del alcance de los niños pequeños. Si una pila llega a ser ingerida accidentalmente, comuníquese de inmediato con un médico.
- Asegúrese de colocar la pila con sus extremos positivo (+) y negativo (–) orientados correctamente.
- No cargue la pila que viene con el reloj.
- Si una pila tiene fugas del electrólito dentro del reloj, limpie el fluido con un paño, teniendo cuidado de que el fluido no toque su piel.
- Reemplace la pila por lo menos una vez cada dos años, aun si la pila actual está funcionando normalmente.
- La pila que viene con el reloj pierde cierta potencia durante el transporte y almacenamiento.

ESPECIFICACIONES

Precisión a temperatura normal: ±30 segundos por mes
Duración de pila: Aprox. 2 años
Pila: Una pila de tamaño AA (Tipo: LR6)
Gama de temperatura ambiente: –10°C a 50°C (14°F a 122°F)

<Tipo 1>
<Tipo 1>
<Тип 1>
<類型 1>
<النوع ١>

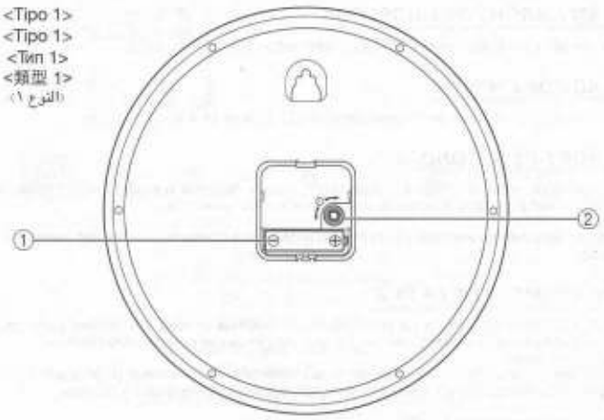

<Tipo 2>
<Tipo 2>
<Тип 2>
<類型 2>
<النوع ٢>

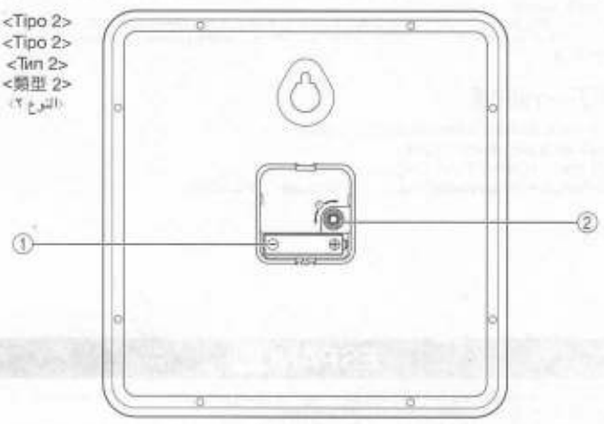

ITALIANO

- Questo orologio esce dalla fabbrica con un adesivo applicato sul suo display. Accertarsi di rimuovere l'adesivo prima di usare l'orologio.
- A seconda del modello di orologio, la configurazione dell'orologio potrebbe essere leggermente diversa da quella mostrata nell'illustrazione.

AVVERTENZE SULL'USO

- Non usare e non riporre questo orologio in luoghi esposti a temperature eccessive, a forte magnetismo, a forti vibrazioni o a forti impatti.
- Il calore può ridurre la durata delle pile e causare problemi di funzionamento. Tenere l'orologio lontano da apparecchi per il riscaldamento e dalla luce solare diretta quando lo si usa.
- Non usare mai l'orologio in una stanza da bagno o in altri luoghi soggetti a umidità elevata.
- Non tentare mai di smontare l'orologio. Ciò potrebbe essere causa di problemi di funzionamento.
- Per pulire l'orologio, usare un panno morbido e asciutto o un panno imbevuto di una blanda soluzione di acqua e detergente neutro. Strizzare bene il panno in modo da eliminare il liquido in eccesso. Non usare mai diluenti, benzene, alcool o altri agenti simili.
- Tenere il manuale e tutto il materiale informativo a portata di mano per riferimenti futuri.

La CASIO COMPUTER CO., LTD. non si assume alcuna responsabilità per eventuali perdite, o per eventuali reclami da parte di terzi derivanti dall'uso di questo orologio.

PER AVVIARE L'OROLOGIO

Inserire una pila nel **comparto pila** (①) con i poli orientati come indicato.

PER IMPOSTARE L'ORA

Girare il **dispositivo di regolazione ore/minuti** (②) in una delle due direzioni.

PER REGOLARE I SECONDI

Estrarre la pila per bloccare la lancetta dei secondi sulla posizione delle 12 dell'orologio. Reinserire la pila in corrispondenza ad un segnale orario per far ripartire la lancetta dei secondi all'ora esatta.

- **La lancetta dei secondi potrebbe ripartire con ritardo a seconda del momento in cui si aziona l'interruttore.**

SOSTITUZIONE DELLA PILA

Una pila debole è indicata da ritardi nell'indicazione dell'ora o dall'arresto completo dell'orologio. Quando si verifica uno di questi due fenomeni, sostituire la pila immediatamente. Non lasciare inserita all'interno dell'orologio una pila debole o una pila completamente esaurita.

1. Estrarre la pila vecchia.
2. Inserire una pila nuova, accertandosi che il polo positivo (+) e il polo negativo (–) della pila siano rivolti nella direzione corretta. Se si inserisce la pila in maniera errata, essa potrebbe esplodere e danneggiare l'orologio.

Avvertenze sulle pile

- Tenere le pile al di fuori della portata dei bambini. In caso di ingestione accidentale di una pila, consultare immediatamente un medico.
- Accertarsi di inserire la pila con il polo positivo (+) e il polo negativo (–) orientati correttamente.
- Non caricare mai la pila in dotazione all'orologio.
- Se dovessero verificarsi perdite di liquido dalla pila mentre questa è inserita nell'orologio, eliminare il liquido con un panno, facendo attenzione ad evitare che il liquido venga a contatto con la pelle.
- Sostituire la pila almeno una volta ogni due anni, anche se la pila attualmente inserita funziona normalmente.
- La pila in dotazione all'orologio perde parte della sua carica durante il trasporto e il deposito.

CARATTERISTICHE TECNICHE

Accuratezza a temperatura normale: ±30 secondi al mese
Durata della pila: Circa 2 anni
Pila: Una pila formato AA (tipo: LR6)
Gamma della temperatura ambiente: Da –10°C a 50°C (da 14°F a 122°F)

PORTUGUÊS

- Um adesivo vem fixado no mostrador deste relógio ao comprá-lo. Certifique-se de retirar o adesivo antes de usar o relógio.
- Dependendo do modelo do relógio, a configuração do relógio pode diferir um pouco da mostrada na ilustração.

PRECAUÇÕES DURANTE O USO

- Não utilize nem guarde este relógio em áreas expostas a temperaturas extremas, forte magnetismo, fortes vibrações, ou fortes impactos.
- O calor pode encurtar a vida útil da pilha e causar defeitos. Mantenha o relógio afastado de aquecedores e da luz direta do sol quando usá-lo.
- Nunca utilize o relógio num quarto de banho ou qualquer outro lugar sujeito a muita umidade.
- Nunca tente desmontar o relógio. Fazer isso pode causar defeitos.
- Para limpar o relógio, utilize um pano macio e seco ou um pano umedecido numa solução de água e um detergente neutro suave. Torça bem o pano para eliminar o excesso de umidade antes de limpar. Nunca utilize diluentes de tinta, benzina, álcool ou outros agentes similares.
- Guarde o manual e todas as informações incluídas à mão para futuras referências.

A CASIO COMPUTER CO., LTD. não assume nenhuma responsabilidade por quaisquer perdas, ou por quaisquer reclamações de terceiros que possam provir do uso deste relógio.

PARA INICIAR O RELÓGIO

Coloque a pilha no **compartimento da pilha** (①) com a polaridade conforme indicado.

PARA DEFINIR A HORA

Gire o **regulador das horas/minutos** (②) em qualquer direção.

PARA AJUSTAR OS SEGUNDOS

Retire a pilha para parar o ponteiro dos segundos na posição das 12 horas. Recoloque a pilha num sinal de hora certa para reiniciar o ponteiro dos segundos no segundo correto.

- **O início do ponteiro dos segundos pode ser retardado um pouco dependendo do tempo de sua operação do interruptor.**

TROCA DA PILHA

A energia fraca da pilha é indicada pelo atraso da hora ou parada completa do relógio. Se um desses sintomas ocorrer, troque a pilha imediatamente. Não deixe uma pilha fraca ou esgotada no relógio.

1. Retire a pilha usada.
2. Coloque uma pilha nova, certificando-se de que as suas polaridades positiva (+) e negativa (–) estejam nas direções corretas. Instalar uma pilha incorretamente pode causar a sua explosão e avariar o relógio.

Precauções relativas à pilha

- Mantenha as pilhas fora do alcance de crianças pequenas. Se uma pilha for engolida acidentalmente, procure um médico imediatamente.
- Certifique-se de colocar a pilha com os seus lados positivo (+) e negativo (–) nas direções corretas.
- Nunca carregue a pilha que vem com o relógio.
- Se uma pilha vazar enquanto estiver no relógio, limpe o fluido com um pano, tomando cuidado para não deixar o fluido entrar em contato com a pele.
- Troque a pilha pelo menos uma vez a cada dois anos, mesmo que o relógio esteja funcionando normalmente.
- A pilha que vem com o relógio perde alguma energia durante o transporte e armazenamento.

ESPECIFICAÇÕES

Precisão em temperatura normal: ±30 segundos por mês
Vida útil da pilha: Aprox. 2 anos
Pilha: Uma pilha de tamanho AA (Tipo: LR6)
Faixa da temperatura ambiente: –10°C a 50°C (14°F a 122°F)

русский

- На момент покупки на дисплее часов имеется наклейка. Перед их использованием обязательно ее снимите.
- В зависимости от модели часов их конфигурация может несколько отличаться от показанный на иллюстрации.

Меры предосторожности при использовании

- Не пользоваться часами и не хранить их в местах, где они могут подвергнуться воздействию высокой или низкой температуры, сильной вибрации, сильным ударам.
- Воздействие высокой температуры может привести к сокращению срока службы батареи и вызвать повреждение часов. Они должны находиться вдали нагревательных приборов и не подвергаться воздействию прямого солнечного света.
- Ни в коем случае не пользуйтесь часами в ванной комнате или в каком-либо ином очень сыром месте.
- Ни в коем случае не пробуйте разбирать часы. Это может вызвать их повреждение.
- Чистить часы мягкой тканью, сухой или смоченной в растворе слабого нейтрального моющего средства. Отжимать из ткани избыток жидкости. Ни в коем случае не пользоваться растворителями, бензином, спиртом и тому подобными средствами.
- Руководство и всю информацию о секундомере держите под рукой с тем, чтобы пользоваться ею в будущем.

«CASIO COMPUTER CO., LTD.» не несет никакой ответственности в связи с каким бы то ни было ущербом и не принимает от третьих лиц никаких претензий, возникающих в связи с использованием этих часов.

ВКЛЮЧЕНИЕ ЧАСОВ

Вставить батарею в **отделение для батареи** (①) с соблюдением указанной ориентации полюсов.

ВЫСТАВЛЕНИЕ ВРЕМЕНИ

Повернуть **головку перевода часовой и минутной стрелок** (②) в любом направлении.

ВЫСТАВЛЕНИЕ СЕКУНДНОЙ СТРЕЛКИ

Вынуть батарею так, чтобы секундная стрелка остановилась на 12. Одновременно с сигналом точного времени вставить батарею на место. Благодаря этому секундная стрелка начинает двигаться с точностью до секунды.

- **Возможно, что в зависимости от момента перевода переключателя секундная стрелка начнет двигаться с опозданием.**

ЗАМЕНА БАТАРЕИ

На слабое питание от батареи указывает отставание часов, а также полная остановка. При любом из этих признаков батарею немедленно заменить. Полностью или частично разряженную батарею в часах не оставлять.

1. Вынуть старую батарею.
2. Вставить новую батарею, убедившись, что ее положительный (+) и отрицательный (–) полюсы обращены правильно. Неправильная установка батареи может привести к разрыву и повреждению часов.

Меры предосторожности в отношении батареи

- Хранить батареи в месте, не досягаемом для детей. В случае проглатывания батареи немедленно обратиться к врачу.
- Вставлять батарею с соблюдением ориентации положительного (+) и отрицательного (–) ее полюсов.
- Батарею из комплекта часов заряжать нельзя.
- Если находящаяся в часах батарея протекает, вытереть жидкость тряпкой, не допуская ее попадания на кожу.
- Заменять батарею не реже раза в 2 года, даже в случае ее нормальной работы.
- Батарея из комплекта часов за время транспортировки и хранения изделия несколько разряжается.

ТЕХНИЧЕСКИЕ ХАРАКТЕРИСТИКИ

Точность при нормальной температуре — ±30 секунд в месяц
Срок службы батареи — ок. 2 лет
Батарея — 1 шт. размера AA (тип LR6)
Диапазон рабочей температуры: –10°C — 50°C

中文

- 在購買本鐘時，顯示畫面上粘貼有一塊膠紙。在使用前，請將該膠紙取下。
- 時鐘的外形會因型號而異。本時鐘的外形與圖中所示的形狀會有所不同。

操作注意事項

- 切勿在極冷酷熱、有強烈磁場、強烈震動或強烈撞擊的地方使用或存放本鐘。
- 高溫會縮短電池的壽命及會導致故障。在使用時務請使本鐘遠離加熱器及避免直接受到陽光的照射。
- 切勿在浴室或任何其他濕度甚高的地方使用本鐘。
- 切勿擅自拆卸本鐘。因如此會導致故障。
- 在清潔本鐘時，請使用一塊乾的軟布或一塊浸有中性洗潔劑及水的濕布擦拭。在擦拭前，請先將濕布中的水分擰乾。 切勿使用稀釋劑、苯、酒精或其他類似化學品。
- 請將本說明書及所有其他資料妥善保管在方便的地方以便日後查用。

CASIO COMPUTER CO., LTD. 對因使用本鐘可能造成的任何損失、或第三方的任何索賠不負責任。

開始時鐘的運作

依照電池座上的電極圖，將電池正確裝入電池座（①）。

時間的設定

向任一方向轉動時 / 分調節器（②）。

秒數的調整

當秒針走至 12 點時，取出電池停止轉動。根據報時信號裝回電池便可使秒針根據正確的秒數重新轉動。

- 根據您操作的速度，秒針的轉動有可能會延遲。

電池的更換

本鐘的時間遲慢或完全停止表示電池電量低。若此現象發生，請立即更換電池。切勿將電量低或電量耗盡的電池留放在電池座中。

1. 取出舊電池。
2. 裝入新電池。注意電池正極（+）及負極（–）的方向必須正確。電池安裝得不正確會導致電池爆裂及損壞本鐘。

電池使用注意

- 切勿讓小童接觸電池。萬一電池不小心被吞食，請立即求醫救治。
- 在安裝電池時，注意其正極（+）及負極（–）的方向必須正確。
- 本鐘的原裝電池不是充電電池，切勿為其充電。
- 若本鐘的電池泄漏液體，請立即將電池座抹乾淨並注意不要讓其與您的皮膚直接接觸。
- 請至少兩年更換一次電池，即使目前使用中的電池仍可正常供電亦需如此。
- 注意本鐘的原裝電池在運輸及儲倉期間會不斷消耗電量。

規格

常溫時的精確度：每月 ±30 秒
電池壽命：約 2 年
電池：1 個 AA 型電池（型號：LR6）
環境溫度：–10 ℃至 50 ℃（14 ℉至 122 ℉）

عربي

- يوجد ملصق مثبت على عارضة هذه الساعة عند شرائك لها. تأكد من إزالة الملصق قبل إستخدام الساعة.
- إعتماداً على موديل الساعة قد يختلف شكل ساعتك بعض الشيء من تلك المبينة في الرسم التوضيحي.

احتياطات التشغيل

- لا تستخدم أو تخزن هذه الساعة في المناطق المعرضة لدرجات الحرارة العظمى والصغرى، لجاذبية مغناطيسية قوية، لاهتزاز قوي، أو لصدمة قوية.
- الحرارة يمكن أن تقصر عمر البطارية وتسبب فقدان الأداء. احتفظ بالساعة بعيداً عن السخانات والدفايات وضوء الشمس المباشر عند استخدامها.
- إطلاقاً لا تستخدم الساعة في الحمام أو أي مناطق أخرى معرضة لرطوبة عالية.
- إطلاقاً لا تحاول أن تفك أجزاء الساعة. إن فعل هذا يمكن أن يسبب فقدان الأداء.
- لكي تنظف الساعة، استخدم قطعة قماش ناعمة، جافة أو قطعة قماش مبللة في محلول من الماء ومركب متعادل لزج. اعصر جيداً الرطوبة الزائدة من قطعة القماش. اطلاقاً لا تستخدم الرقائق، البنزين، الكحول أو المركبات الأخرى المماثلة.
- احتفظ بدليلك وكل المعلومات في متناول يدك للرجوع المستقبلي.

إن شركة كاسيو كمبيوتر المحدودة CASIO COMPUTER CO., LTD. لا تتحمل المسئولية تجاه أية فقد، أو أي مطالبات من أطراف ثالثة والتي قد تظهر من خلال إستعمال هذه الساعة.

كيفية بدء الساعة

إدخل البطارية داخل **حجيرة البطارية** (①) مع وجود الأقطاب كما هو مشار.

كيفية ضبط الوقت

أدر **ضابط الساعات/الدقائق** (②) في أياً من الإتجاهين.

كيفية ضبط الثواني

أنزع البطارية لتوقف عقرب الثواني عند موضع الساعة ١٢. أعد وضع البطارية في مكانها عند إشارة الوقت لإعادة بدء تشغيل عقرب الثواني عند الثانية الصحيحة.

- **قد تتأخر بداية تشغيل عقرب الثواني إعتماداً على توقيت تشغيل مفتاحك.**

إستبدال البطارية

يشار إلى إنخفاض قدرة البطارية عندما يبطأ عرض التوقيت أو يتوقف تماماً. إذا حدث أياً من هاتين العلامتين، إستبدل البطارية في الحال. لاتترك البطارية المنخفضة القدرة أو الفارغة داخل الساعة.

١. أنزع البطارية القديمة.
٢. حمل بطارية جديدة. تأكد من أن النهايات الموجبة (+) والسالبة (–) تواجه الإتجاه الصحيح. تحميل البطارية بطريقة خاطئة يمكن أن يتسبب في إنفجارها ويتلف الساعة.

إحتياطات البطارية

- حافظ على أن تكون البطاريات بعيدة عن متناول الإطفال. في حالة بلع البطارية عن طريق الخطأ، أتصل بالطبيب الخاص بك فوراً.
- تأكد من تحميل البطارية مع وجود أطرافها الموجبة (+) والسالبة (–) للبطارية يواجهان الإتجاه الصحيح.
- لاتقم مطلقاً بشحن البطارية التي تأتي مع الساعة.
- إذا حدث تسرب للبطارية أثناء وجودها داخل الساعة، أمسح السائل بقطعة قماش. خذ حذرك من أن يأتي هذا السائل على جلدك.
- إستبدل البطارية على الأقل مرة واحدة كل سنتين، حتى إذا كانت البطارية الحالية تعمل بصورة طبيعية.
- البطارية التي تأتي مع الساعة تفقد بعض من قدرتها أثناء النقل والتخزين.

المواصفات

الدقة في درجات الحرارة العادية: ±٣٠ ثانية في الشهر
عمر البطارية: سنتين تقريباً
البطارية: بطارية واحدة من الحجم AA (النوع: LR6)
مدى درجة الحرارة المحيطة: من –١٠ درجة مئوية إلى ٥٠ درجة مئوية (من ١٤ فهرنهيت إلى ١٢٢ فهرنهيت)