CANDADO ODIS MODELO L25 LINEA ESTANDAR

Nivel de Seguridad: 4

Plano

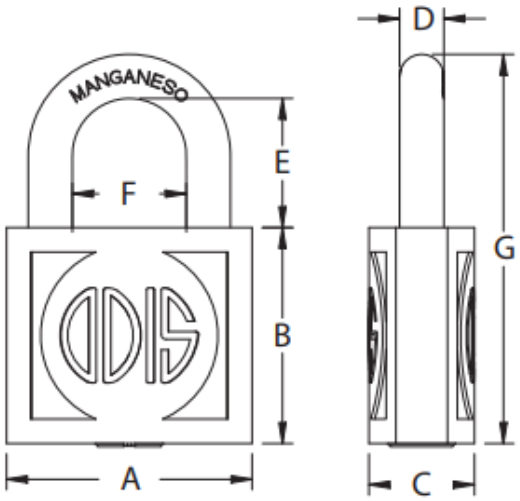

Uso sugerido

- Viajes
- Hogar
- Comercio

Características

- Cuerpo de bronce
- Gancho de acero
- Sistema de cierre con traba de doble eslabón
- Incluye 3 copias de llave estándar
- Garantía: 5 AÑOS ante defectos de fabricación

Medidas Principales

- A: 25mm
- B: 34mm
- C: 15mm
- D: 6,3mm
- E: 22mm
- F: 21mm
- G: 62mm

Galería


SERIE L
30