FICHA TÉCNICA

NOMBRE DEL PRODUCTO: CLORO CONCENTRADO ULTRA PODER 2000GR X6 - IMPEKE

INFORMACIÓN COMERCIAL

DESCRIPCIÓN

Cloro concentrado Desinfección liquido. 2000gr.
NUEVA FÓRMULA MEJORADA. MÁXIMA DESINFECCIÓN Y LIMPIEZA.
LAVADO DE ROPA. DESINFECCIÓN DE SUPERFICIES. DESINFECCIÓN DE VERDURAS.
POTABILIZACIÓN DE AGUA

CARACT. TÉCNICAS

Concentración al envasar hipoclorito de sodio 5% (Posee 50 gr de cloro activo/litro en dilución acuosa)
Fecha de vencimiento: 12 meses desde la fecha de elaboración.

RECOMENDACIONES DE U...

Lavado de ropa blanca. Lavado a máquina: Agregue 1/2 taza(120 ml) en 40 litros de agua. Lavado a mano: 3 Cucharadas(45 ml) en 5 litros de agua, remoje por 2-3 min y enjuague con abudante agua.
Desinfección de baños y cocinas:1/2 taza (120 ml) de cloro Impeke + 5 Litros de agua fría. Utilizar esta mezcla diariamente para eliminar y prevenir el desarrollo de gérmenes, bacterias y hongos.

IMAGEN DEL PRODUCTO



INFORMACIÓN DEL PRODUCTO

EAN 13	7806810028950
DUN14	17806810028957
DUN INTERMEDIO	
CÓDIGO	3002895
FRACCIONAMIENTO	6
SUBFRACCIONAMIENTO	N/A
GRUPO / FAMILIA	FK100
COMPRADO / MANUFACTURADO	Manufacturado
PAÍS ORIGEN	CHL
ORIGEN FABRICACIÓN	2000
PARTIDA ARANCELARIA	*
DURACIÓN DEL PRODUCTO(...	0,5

COMPONENTES



DIMENSIONES GENERALES DEL PRODUCTO

	Con Packaging	Sin Packaging
Largo	105	
Ancho	120	
Alto	265	
Peso	2100	

LISTA DE COMPONENTES

LISTA DE PARTES

N	Código SP	Descripción	Alto(mm)	Ancho(mm)	Largo(mm)	Espesor(mm)	Material	Peso(gr)	Color	Terminación
1		Tapa	18	0	39,5	1,3	PET	0		
2		Botella	106	215	125		D PEAD	0		

NOTAS:

FICHA TÉCNICA

NOMBRE DEL PRODUCTO: CLORO CONCENTRADO ULTRA PODER 2000GR X6 - IMPEKE

SERIOGRAFÍA U OTROS DETALLES DEL PRODUCTO TERMINADO

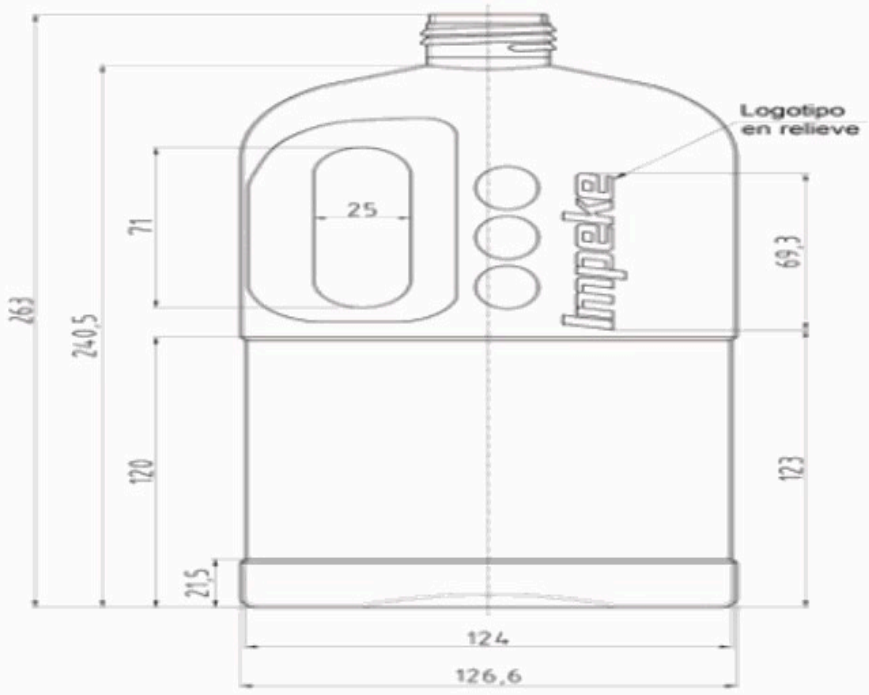

NOTAS:

FICHA TÉCNICA

NOMBRE DEL PRODUCTO: CLORO CONCENTRADO ULTRA PODER 2000GR X6 - IMPEKE

ESPECIFICACIONES PACKAGING

PACKAGING UNITARIO	DESCRIPCIÓN MATERIAL DE ENVASE	
	Packaging	Etiqueta
	Material	PVC 53% de 40 micras
	Reciclable	1
	Largo(cm)	0
	Ancho (cm)	360
	Alto (cm)	95
	Peso(gr.)	3





NOTAS:

FICHA TÉCNICA

NOMBRE DEL PRODUCTO: CLORO CONCENTRADO ULTRA PODER 2000GR X6 - IMPEKE

INFORMACIÓN LOGÍSTICA

CAJA INNER



INFORMACIÓN CAJA INNER

Cód. Caja	5700088
Tipo Caja (RRP SI/NO)	NORMAL
Largo(mm)	390
Ancho (mm)	224
Alto (mm)	276
Peso Caja (kg)	0.27
Peso Neto (kg)	12.90
Peso Bruto (kg)	13.17

INFORMACION DEL PALETIZADO

Base	13
Alto	3

ETIQUETA INTERIOR



NOTAS:

FICHA TÉCNICA

NOMBRE DEL PRODUCTO: CLORO CONCENTRADO ULTRA PODER 2000GR X6 - IMPEKE

ESPECIFICACIONES DE ENVÍO

Shipping mark



CLORO CONCENTRADO ULTRA PODER 2000 GR X6 - IMPEKE							
CHILE				COLOMBIA			
Main Mark (1)	Side Mark	Main Mark (2)	Side Mark	Main Mark (1)	Side Mark	Main Mark (2)	Side Mark
PO No.: OC				PO No.: OC			
Product Code: ...Units				Product Code:			
Quantity:				Quantity: ...Units			
N.W:				N.W:			
G.W:				G.W:			
Port Departure:				Port Departure:			
Port Destination: Valparaiso or San Antonio				Port Destination:			
Importado por VIRUTEX ILKO S.A				Importado por Ilko Arcoaseo S.A.S			
Rut 93550000-1				NIT 800.228.878-1			
Chile				MOSQUERA, CUNDINAMARCA - COLOMBIA			
Hecho en Chile				Hecho en Chile			
MEXICO				PERU			
Main Mark (1)	Side Mark	Main Mark (2)	Side Mark	Main Mark (1)	Side Mark	Main Mark (2)	Side Mark
PO No.: OC				PO No.: OC			
Product Code:				Product Code:			
Quantity: ..Units				Quantity: ..Units			
N.W:				N.W:			
G.W:				G.W:			
Port Departu re:				Port Departure:			
Port Destination: MANZANILLO				Port Destination: CALLAO			
Importado por VIRUTEX ILKO S.A DE C.V				Importado por ILKO PERU S.A.C			
NIT VIR050923D68				Ruc 20289907743			
MANZANILLO MEXICO				LIMA PERU			
Hecho en Chile				Hecho en Chile			

NOTAS:

FICHA TÉCNICA

NOMBRE DEL PRODUCTO: CLORO CONCENTRADO ULTRA PODER 2000GR X6 - IMPEKE

INFORMACIÓN CONTROL DE CALIDAD



HOJA DE DATOS DE SEGURIDAD

NOTAS: