HIK NVR - Movil 4CH POE 1TB SSD incl. AE-MN5043

Marca: Hikvision · MPN: AE-MN50431TRJ45O-STD · SKU: VEN-012050

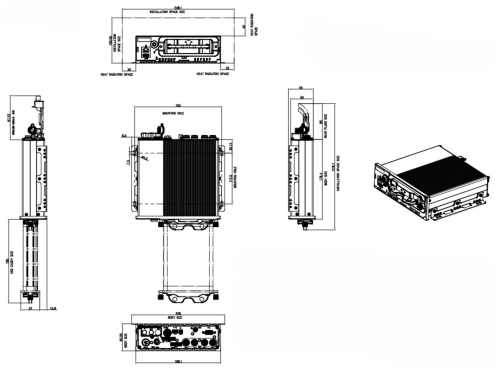

Descripción

Grabador de vídeo en red (NVR) compacto de Hikvision con capacidad para 4 canales de vigilancia IP mediante PoE integrado. Incluye SSD de 1TB preinstalado y diseño móvil, ideal para instalaciones temporales o desplegables que requieren autonomía de almacenamiento local.

• Canales: 4 canales PoE
• Almacenamiento: 1TB SSD incluido
• Alimentación: PoE (Power over Ethernet)
• Interfaz de red: RJ45 para conexión Ethernet
• Formato: Móvil/Portátil
• Marca: Hikvision
• Modelo: AE-MN5043

Adecuado para vigilancia temporal, operaciones de seguridad móviles, sitios de construcción, eventos y cualquier escenario donde se requiera grabación descentralizada con almacenamiento integrado sin dependencia de infraestructura externa.

Características destacadas

- 4 canales PoE
- 1TB SSD preinstalado
- Diseño portátil/móvil
- Conexión RJ45 Ethernet
- Grabación de vídeo en red
- Alimentación PoE integrada
- Almacenamiento local SSD
- resolucion_de_pantalla: 2K
- tipo_de_camara_seguridad: Otras cámaras
- ubicacion: Interior

Especificaciones técnicas

Identificación	
Marca	Hikvision
Modelo	AE-MN5043

Número de parte (MPN)	AE-MN50431TRJ45O-STD
Tipo de producto	NVR móvil 4 canales PoE
País de origen	China
Unidades por paquete	1.00
Características físicas	
Dimensiones (largo × ancho × alto)	20 × 25 × 5 cm
Peso	1.50 kg