HIK Termica 9,7mm Optico 8mm 4MP 30mt IR IP67 Sirena/Luz

Marca: Hikvision · MPN: DS-2TD2628-10/QA · SKU: VEN-012014

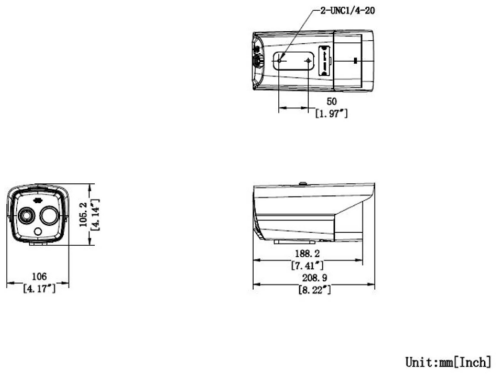

Descripción

Cámara térmica de red Hikvision diseñada para vigilancia en condiciones de baja luz y sin luz. Combina un sensor térmico de 9,7 mm con un sensor óptico de 8 mm en una sola unidad, proporcionando capacidades duales de imagen térmica e óptica para detección y reconocimiento precisos.

• Resolución térmica: 4MP
• Sensor óptico: 8 mm
• Rango de visión infrarroja: 30 metros
• Estándar de protección: IP67 (resistencia a polvo y agua)
• Características de audio y alertas: Sirena integrada y luz auxiliar
• Protocolo: IP

Ideal para aplicaciones de seguridad perimetral, detección de intrusos en zonas sin iluminación y monitoreo 24/7 en ambientes exteriores e interiores exigentes.

Características destacadas

- Sensor térmico 9,7 mm
- Sensor óptico 8 mm
- Resolución 4MP
- Rango IR 30 metros
- Protección IP67
- Sirena integrada
- Luz auxiliar
- Vigilancia día/noche
- Detección de movimiento
- Conectividad de red
- resolucion_de_pantalla: 4K (2.304 x 4.096)
- tipo_de_camara_seguridad: Cámara CCTV

Especificaciones técnicas

Identificación	
Marca	Hikvision
Modelo	DS-2TD2628-10/QA

Número de parte (MPN)	DS-2TD2628-10/QA
Tipo de producto	Cámara térmica de red IP
País de origen	China
Unidades por paquete	1.00
Características físicas	
Dimensiones (largo × ancho × alto)	30 × 10 × 10 cm
Peso	1.50 kg