HIK Soporte a Muro para PTZ DS-2DF8442IXG1-ELWY

Marca: Hikvision · MPN: DS-4603ZJ-WAAC · SKU: VEN-011899

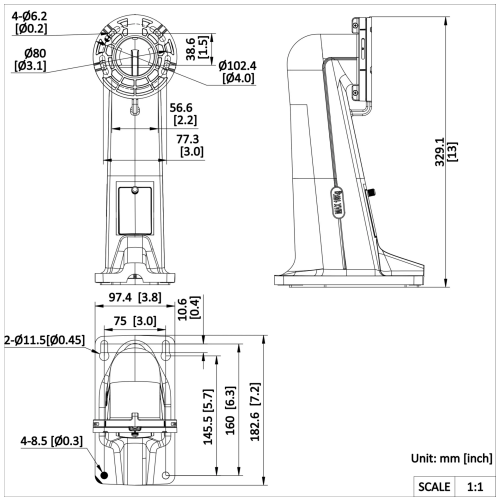

Descripción

Soporte de muro profesional diseñado para la instalación segura y estable de cámaras PTZ Hikvision modelo DS-2DF8442IXG1-ELWY. Permite el montaje en superficies verticales con orientación ajustable para optimizar el ángulo de cobertura y facilita la gestión de cables.

• Compatibilidad: Cámaras PTZ Hikvision DS-2DF8442IXG1-ELWY
• Material: Aluminio y acero galvanizado
• Instalación: Montaje en muro vertical
• Características de ajuste: Orientación y inclinación variable
• Peso soportado: Capacidad para cámaras PTZ profesionales
• Protección: Acabado anticorrosión

Ideal para instalaciones en sistemas de vigilancia empresarial, edificios, plantas industriales y espacios que requieren cobertura panorámica y de seguimiento continuo con cámaras PTZ.

Características destacadas

- Soporte específico para cámara PTZ DS-2DF8442IXG1-ELWY
- Material aluminio y acero galvanizado
- Montaje en muro vertical
- Articulación con ajuste de orientación e inclinación
- Acabado anticorrosión
- Gestión integrada de cableado
- Estructura reforzada para cámaras PTZ

Especificaciones técnicas

Identificación	
Marca	Hikvision
Modelo	DS-4603ZJ-WAAC
Número de parte (MPN)	DS-4603ZJ-WAAC
Tipo de producto	Soporte de muro para cámara PTZ
País de origen	China
Unidades por paquete	1.00

Características físicas	
Dimensiones (largo × ancho × alto)	20 × 10 × 15 cm
Peso	1.20 kg