Kit Videoportero Hibrido 4 hilos- funcion de llamada celular

Marca: Hikvision · MPN: DS-KIS302-P · SKU: VEN-009224

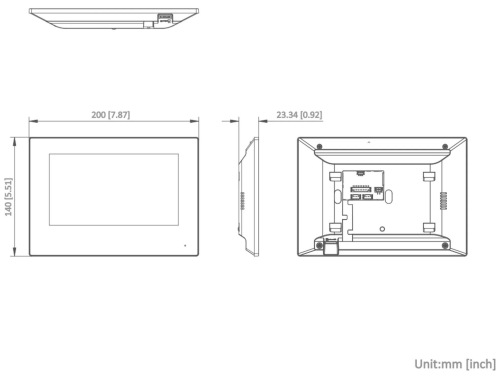

Descripción

Kit videoportero híbrido de 4 hilos Hikvision con función de llamada a celular. Sistema de control de acceso que integra videoportería tradicional con conectividad móvil, permitiendo responder llamadas desde smartphones mediante la aplicación correspondiente.

• Tecnología: Videoportero híbrido 4 hilos
• Conectividad: Función de llamada a celular integrada
• Marca: Hikvision
• Tipo de instalación: Cableado
• Funcionalidad: Control de acceso remoto mediante dispositivos móviles

Ideal para instalaciones de control de acceso residencial y comercial que requieren integración con sistemas de vigilancia y comunicación móvil moderna.

Características destacadas

- Videoportero híbrido 4 hilos
- Llamada a celular integrada
- Compatible con smartphones
- Control de acceso remoto
- Instalación cableada
- Marca Hikvision

Especificaciones técnicas

Identificación	
Marca	Hikvision
Modelo	DS-KIS302-P
Número de parte (MPN)	DS-KIS302-P
Tipo de producto	Kit Videoportero Híbrido
País de origen	China
Unidades por paquete	1.00
Características físicas	
Dimensiones (largo × ancho × alto)	30 × 20 × 5 cm

Peso	1.20 kg