HIK Boton de salida de emergencia - Push button

Marca: Hikvision · MPN: DS-K7P07 · SKU: VEN-009195

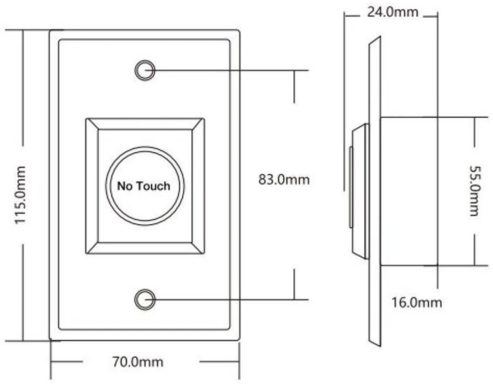

Descripción

Botón de salida de emergencia diseñado para sistemas de control de acceso Hikvision. Permite la salida rápida y segura en situaciones de emergencia mediante pulsación manual, compatible con controladores de acceso profesionales.

• Marca: Hikvision
• Modelo: DS-K7P07
• Tipo: Botón de salida de emergencia
• Aplicación: Sistemas de control de acceso
• Interfaz: Compatible con controladores Hikvision estándar
• Material: Carcasa resistente

Ideal para instalaciones de seguridad que requieren acceso de emergencia, edificios comerciales, industriales y centros de datos con control de acceso integrado.

Características destacadas

- Botón de salida de emergencia para control de acceso
- Compatible con controladores Hikvision
- Activación manual por pulsación
- Instalación en sistemas de control de acceso profesionales
- Carcasa de material resistente
- Acceso de emergencia rápido y seguro
- tipo_de_pestillo: No aplica

Especificaciones técnicas

Identificación	
Marca	Hikvision
Modelo	DS-K7P07
Número de parte (MPN)	DS-K7P07
Tipo de producto	Botón de salida de emergencia
Unidades por paquete	1.00
Características físicas	

Dimensiones (largo × ancho × alto)	8 × 8 × 3 cm
Peso	100 g