HIK Modulo de seguridad para control de acceso

Marca: Hikvision · MPN: DS-K2M062 · SKU: VEN-009194

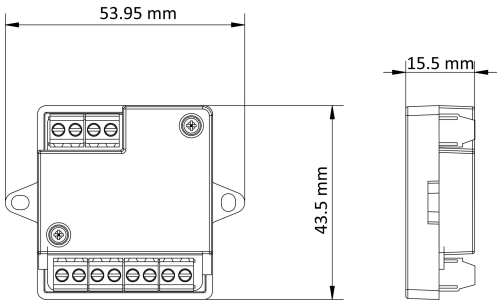

Descripción

Módulo de seguridad para control de acceso de Hikvision. Se trata de un componente especializado diseñado para integración en sistemas de control de acceso, permitiendo expandir y mejorar las capacidades de autenticación, autorización y monitoreo de usuarios en infraestructuras de seguridad física.

• Marca: Hikvision
• Modelo: DS-K2M062
• Tipo: Módulo de seguridad
• Aplicación: Control de acceso
• Interfaz: Compatible con sistemas Hikvision

Ideal para instalaciones que requieren expandir controladores de acceso, mejorar seguridad perimetral en edificios corporativos, centros de datos, y espacios que demanden autenticación de múltiples usuarios con registro y trazabilidad.

Características destacadas

- Módulo de seguridad para control de acceso
- Compatible con sistemas Hikvision
- Manejo centralizado de credenciales
- Expansión de capacidad de control
- Interfaz estándar de integración
- Soporte para múltiples usuarios
- Registro de acceso y eventos
- tipo_de_pestillo: No aplica

Especificaciones técnicas

Identificación	
Marca	Hikvision
Modelo	DS-K2M062
Número de parte (MPN)	DS-K2M062
Tipo de producto	Módulo de control de acceso
País de origen	China

Unidades por paquete	1.00
Características físicas	
Dimensiones (largo × ancho × alto)	15 × 10 × 2 cm
Peso	200 g