LINKMADE 40pies 12mt Mastil Telescopico con Vientos 4-Tubos-3mt

Marca: Linkmade · SKU: VEN-003110

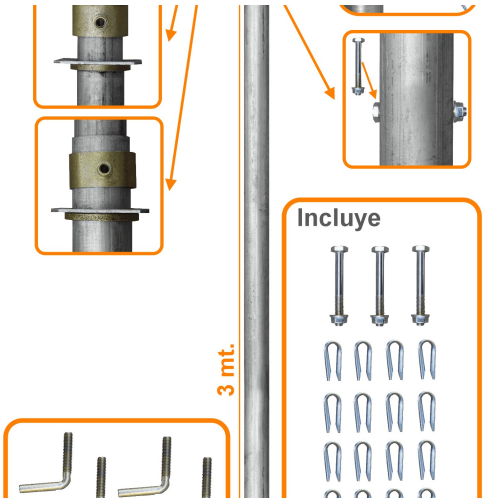

Descripción

Descripción Breve: El MAST-40 LINKMADE es un mástil telescópico de 40 pies (12 metros) diseñado para antenas, confeccionado en acero galvanizado. Incluye vientos y se compone de 4 tubos de 3 metros, brindando una solución robusta y estable para la instalación de antenas de comunicación y radioaficionados.
Principales Características:
- Altura Ajustable: Con su diseño telescópico y 40 pies de altura, permite una amplia gama de ajustes para optimizar la recepción de señales.
- Resistencia y Durabilidad: Fabricado en acero galvanizado, ofrece una excelente resistencia a la corrosión y durabilidad ante condiciones climáticas adversas.
- Estabilidad Mejorada: Los vientos incluidos aseguran una estabilidad superior, minimizando el riesgo de inclinación o caída.
- Fácil Montaje: Su diseño modular con 4 tubos de 3 metros facilita el montaje y desmontaje, haciendo más sencilla la instalación.
- Versatilidad: Ideal para una variedad de aplicaciones, incluyendo antenas de comunicación, radioaficionados y proyectos de telecomunicaciones.
Especificaciones Técnicas::
- Altura: 40 pies (aproximadamente 12 metros)
- Material: Acero galvanizado, para resistencia a la corrosión y durabilidad
- Componentes: Incluye vientos para estabilidad y 4 tubos de 3 metros cada uno
- Aplicaciones: Diseñado para antenas de comunicación, radioaficionados, y más.
- Características adicionales: Diseño telescópico para ajuste de altura y fácil almacenamiento.

Especificaciones técnicas

Identificación	
Marca	Linkmade
Características físicas	
Dimensiones (largo × ancho × alto)	10 × 10 × 120 cm
Peso	31.00 kg